ATTENZIONE: Il montaggio del prodotto deve essere eseguito da personale specializzato
WARNING: The mounting of the product it must be realized from staff specialist

- SCEGLIERE IL TIPO DI BECCUCCIO
- LUBRIFICARE CON OLIO DOT 4
- INSERIRLO NELLA GUARNIZIONE INFERIORE SENZA L'AUSILIO DI UTENSILI
- LAVARE CON ACQUA ED ASCIUGARE ACCURATAMENTE PRIMA DI INSTALLARE IL SERBATOIO

- *CHOOSE THE NOZZLE TYPE*
- *GREASE WITH DOT 4 OIL*
- *INSERT IT IN THE LOWER GASKET WITHOUT TOOLS*
- *WASH WITH WATER AND DRY CAREFULLY BEFORE INSTALLING THE RESERVOIR TANK*

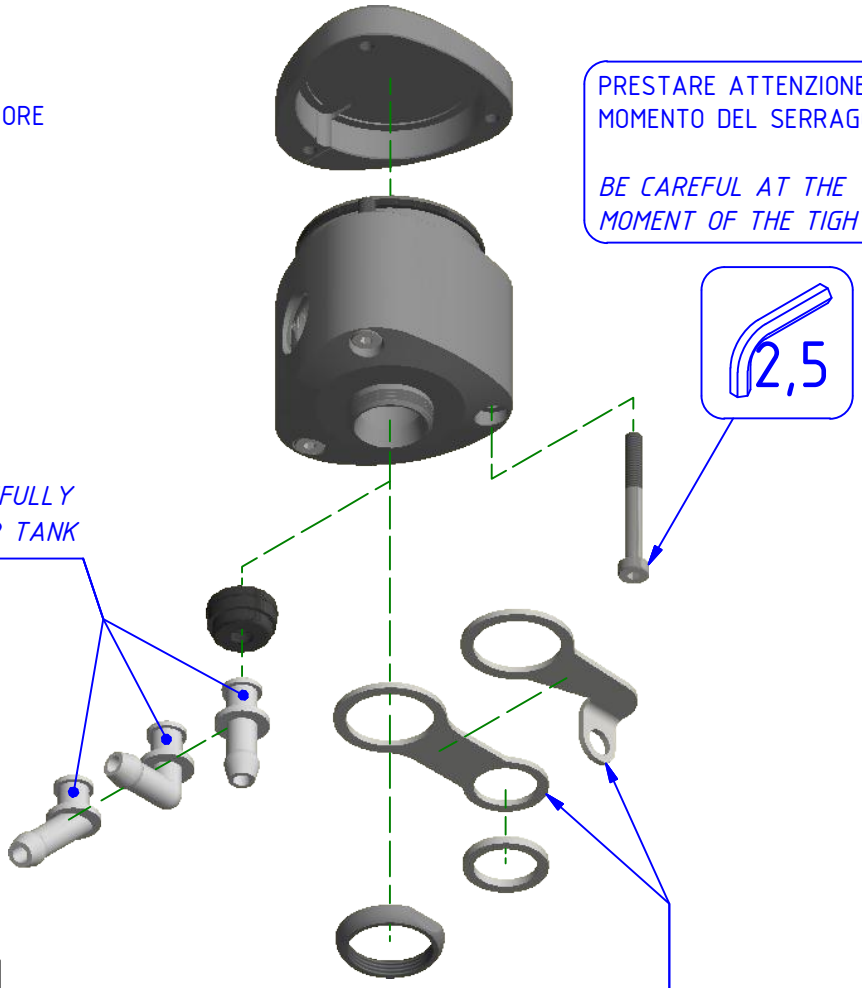

PRESTARE ATTENZIONE AL MOMENTO DEL SERRAGGIO

BE CAREFUL AT THE MOMENT OF THE TIGHTENING

SCEGLIERE IL SUPPORTO
CHOOSE THE SUPPORT

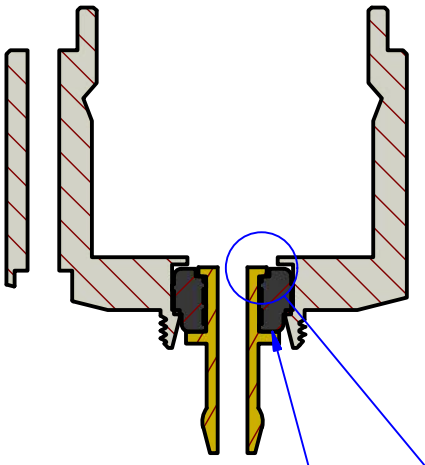

INSERIRE IL BECCUCCIO FINO A QUESTA POSIZIONE (SENZA RIMUOVERE LA GUARNIZIONE DALA SUA SEDE)

INSERT THE NOZZLE UP TO THIS POSITION (WITHOUT REMOVING GASKET FROM ITS SEAT)

IN BATTUTA
CLOSE THE OTHER

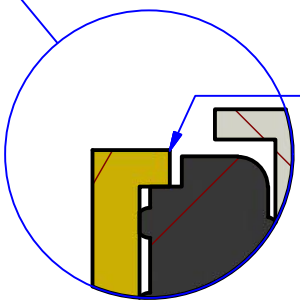

ATTENZIONE: Questo prodotto potrebbe non essere conforme al codice stradale o alle leggi vigenti in alcuni paesi e quindi utilizzabili solo in aree private e/o chiuse al traffico
WARNING: This product may not comply with local road rules and regulations and can be used only in private areas and/or areas closed to traffic.

ART:
SE501

ISTRUZIONI / *INSTRUCTIONS*

BASI SERBATOI FLUIDO
FLUID TANKS BASES

A termini di legge ci riserviamo la proprietà di questo disegno con divieto di riprodurlo o di renderlo noto a terzi senza nostra autorizzazione. / *Pursuant to law, we reserve the ownership of this drawing with prohibition to copy or disclosed to third parties without our authorization.*

CNC RACING si riserva il diritto, a sua esclusiva discrezione, di apportare modifiche al prodotto e a queste informazioni in qualsiasi momento e senza preavviso. / *CNC RACING reserves the right, in its sole discretion, to modify the product and this information at any time without prior notice.*